Stato della superficie secondo UNI 4600-76 Salvo indicazione particolare	Spigoli non quotati 0,2/0,5 X 45°	Tolleranze di forma e di posizione Secondo UNI 7226-73	Quote senza indicazione di tolleranza Grado di precisione MEDIO secondo UNI5307-63

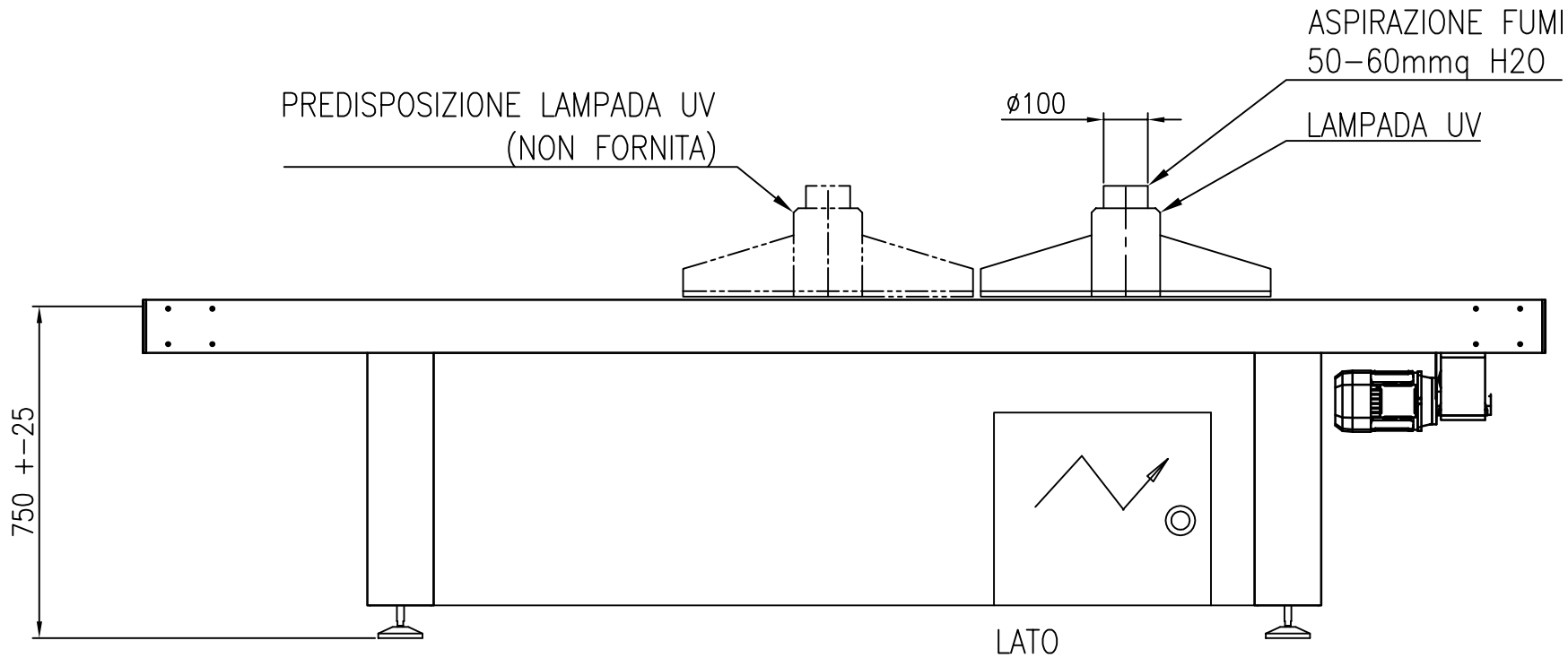

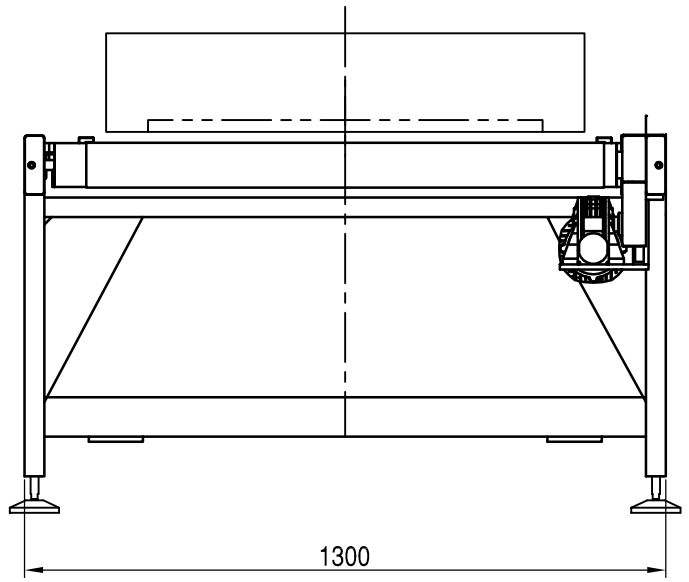

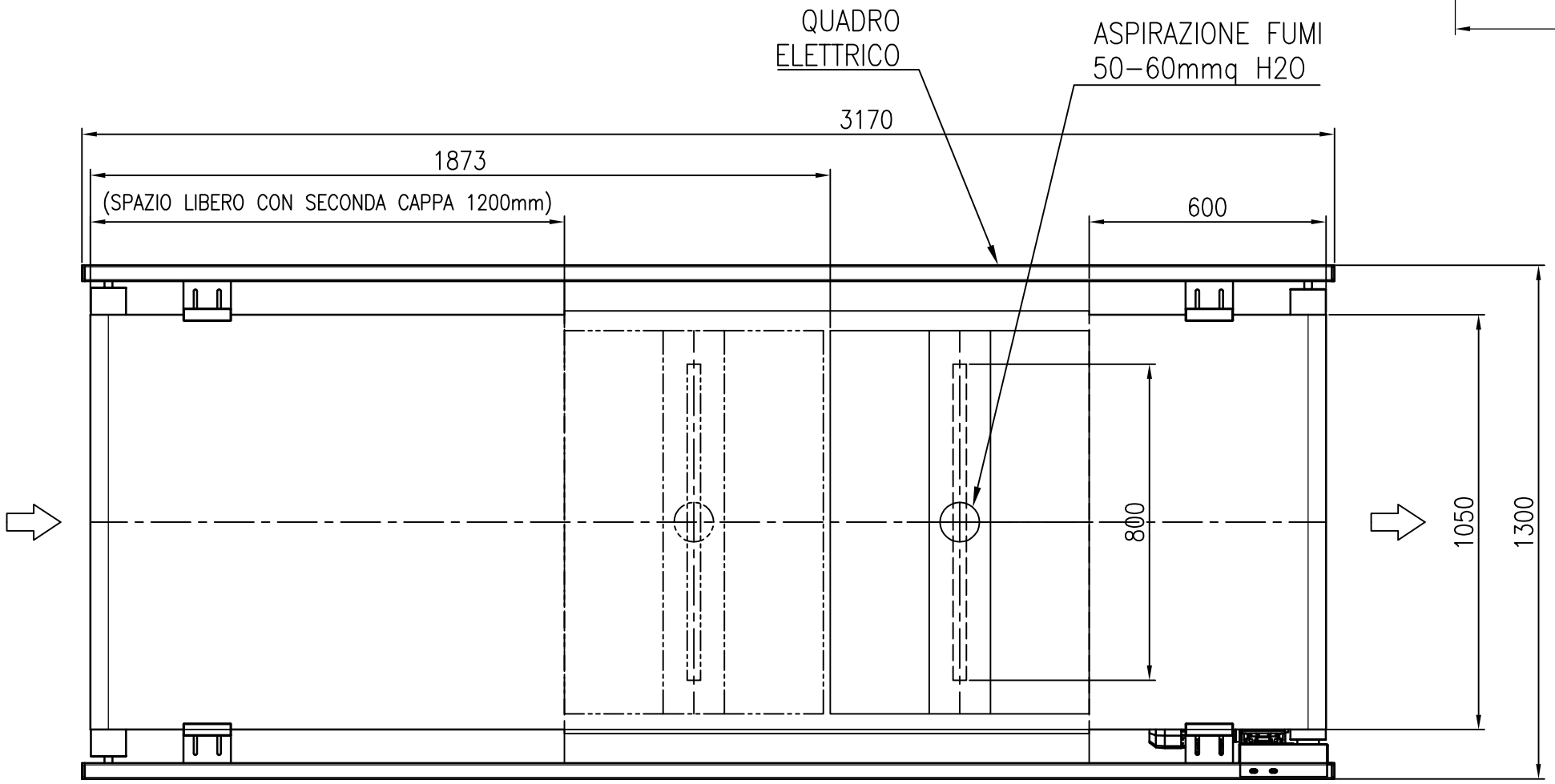

DENOMINAZIONE:				MATERIALE:
FORNO UV 800 LAMPADE 1 (+1) 800-1000				
TEK•IND s.r.l. MACCHINE SERIGRAFICHE 43036 Fidenza (Parma) Italy - Via Bologna, 38 WEB WWW.TEKIND.IT E-MAIL TEKIND@TEK-IND.IT	TOLLERANZE GENERALI ALBERO h11 - FORO H11 ANGOLI: ± 0,25° da 1 a 18 ± 0.10 da 19 a 120 ± 0.20 da 121 a 360 ± 0.30 da 361 a 520 ± 0.40 da 521 a 1000 ± 0.50 oltre 1000 ± 0.75	SCALA 1:15	DATA 05/09/19	TRATTAM. TERMICO
			DISEGN. PM	TRATTAM. SUPERFICIALE
		PESO	CONTROLL.	NUM. DIS: STUV-200

IL PRESENTE DISEGNO E' DI PROPRIETA' DELLA TEK-IND srl , A NORMA DI LEGGE E' VIETATO RIPRODURLO O COMUNICARLO A TERZI

A3